Ed-28b szt.1
1:20

Ed-28a szt.1
1:20

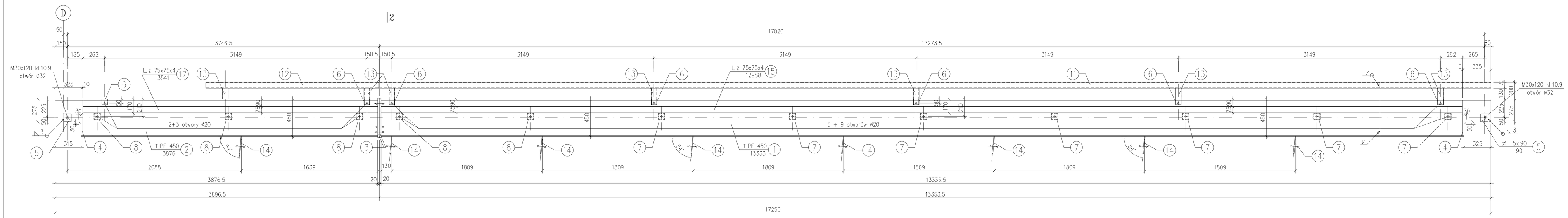

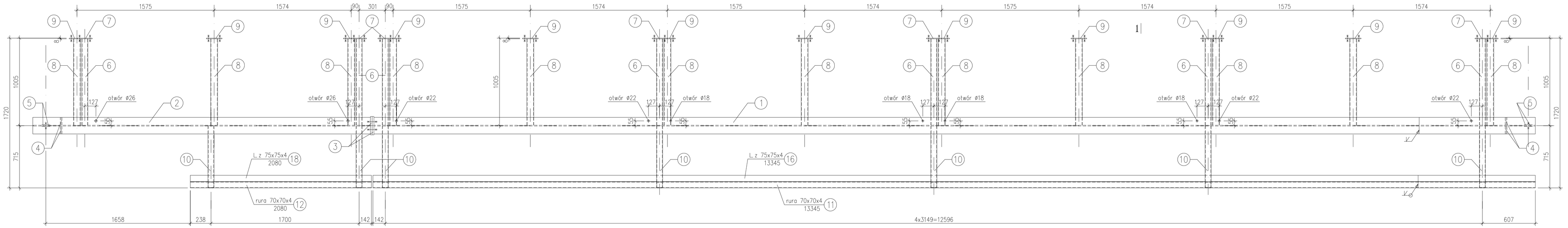

UWAGA !
Półkę kątowników nr 16 i 18 wyciąć na szer. rury nr 10

1–1
1:10

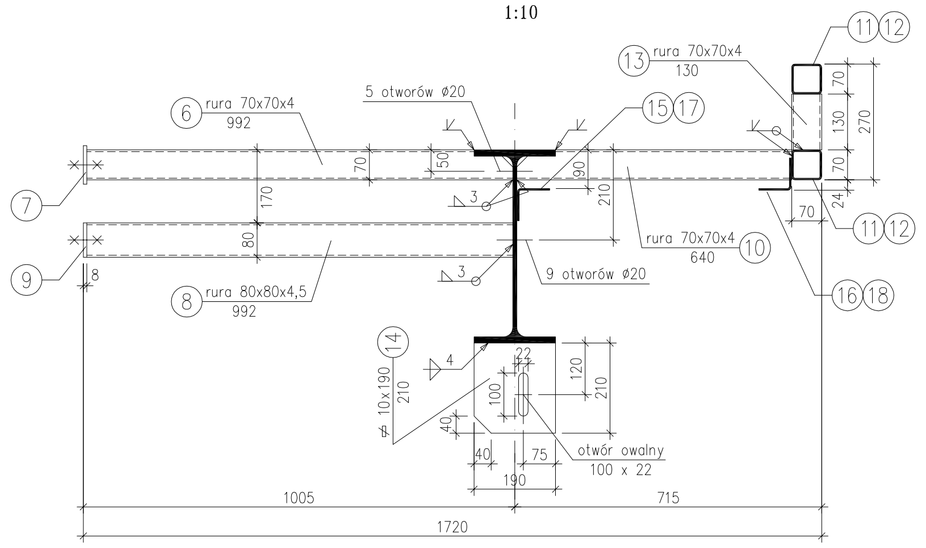

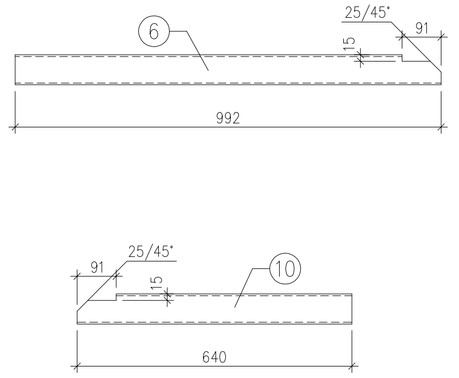

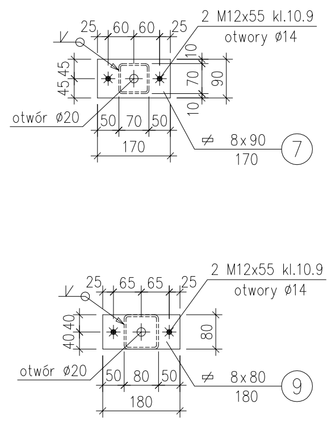

2–2
1:10

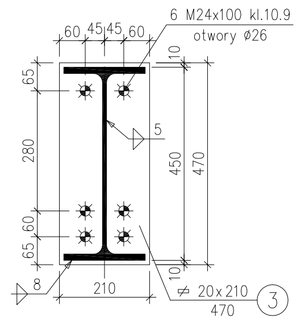

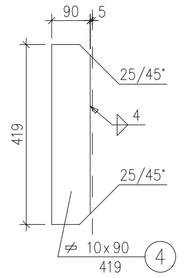

STAL St3S
ELEKTRODY ER 1.46
WYKAZ STALI NR 7
str. 27 i 28

USYTUOWANIE NA RYS.
NR KS-W-1.0

REWIZJA:	GŁÓWNE ZMIANY
INWESTOR:	Port lotniczy Gdynia-Kosakowo Sp. z o.o. Al. Marszałka Piłsudskiego 52/54 81-382 Gdynia
OBIEKT:	TERMINAL PASAŻERSKI GENERAL AVIATION PORTU LOTNICZEGO GDYNIA-KOSAKOWO
PROJEKT:	ATI ARCHITEKTURA TECHNIKA INWESTYCJE Sp. z o.o. 02-793 Warszawa, ul. Puławska 14, tel./fax: (0)22855 63 36; 855 63 37, ati@ati-wwa.pl
PROJEKTOWAŁ:	inż. Andrzej Gromza upr.Pn/L498/88
OPRACOWAŁ:	Jadwiga Sierocuk
SPRAWDZIŁ:	inż. Jerzy Rożek Sr-4315/71
BUDYNEK:	TERMINAL GA
RYSUNEK:	ELEMENTY DACHOWE Ed-28a; Ed-28b
FAZA: Projekt WYKONAWCZY	DATA: 05. 2011r. SKALA: 1:20, 1:10
BRANŻA: KONSTRUKCJA	RÓWNIEŻA: RYSUNEK: KS-W-1.7