ZESTAWIENIE STALI (Sf-1)

POZ.	NR PRĘTA	RODZAJ STALI	DŁUGOŚĆ [cm]	LICZBA SZTUK	DŁ. ŁĄCZNA [m] Ø12 A-IIIN
Sf-1	1	Ø12 A-IIIN	120	18	21.6
DŁUGOŚĆ RAZEM [m]					21.6
MASA JEDNOSTKOWA [kg/m]					0.888
MASA [kg]					19.18
MASA OGÓŁEM [kg]					19.18
WYKONAĆ: x 4					76.72

UWAGA : Wszystkie wymiary prętów podawane są w osiach prętów.

ZESTAWIENIE STALI (Sf-2)

POZ.	NR PRĘTA	RODZAJ STALI	DŁUGOŚĆ [cm]	LICZBA SZTUK	DŁ. ŁĄCZNA [m] Ø12 A-IIIN
Sf-2	1	Ø12 A-IIIN	150	22	33
DŁUGOŚĆ RAZEM [m]					33
MASA JEDNOSTKOWA [kg/m]					0.888
MASA [kg]					29.3
MASA OGÓŁEM [kg]					29.3
WYKONAĆ: x 15					439.5

UWAGA : Wszystkie wymiary prętów podawane są w osiach prętów.

ZESTAWIENIE STALI (Sf-3)

POZ.	NR PRĘTA	RODZAJ STALI	DŁUGOŚĆ [cm]	LICZBA SZTUK	DŁ. ŁĄCZNA [m] Ø12 A-IIIN
Sf-3	1	Ø12 A-IIIN	240	34	81.6
DŁUGOŚĆ RAZEM [m]					81.6
MASA JEDNOSTKOWA [kg/m]					0.888
MASA [kg]					72.46
MASA OGÓŁEM [kg]					72.46
WYKONAĆ: x 5					362.3

UWAGA : Wszystkie wymiary prętów podawane są w osiach prętów.

ZESTAWIENIE STALI (Sf-4)

POZ.	NR PRĘTA	RODZAJ STALI	DŁUGOŚĆ [cm]	LICZBA SZTUK	DŁ. ŁĄCZNA [m] Ø12 A-IIIN
Sf-4	1	Ø12 A-IIIN	210	30	63
DŁUGOŚĆ RAZEM [m]					63
MASA JEDNOSTKOWA [kg/m]					0.888
MASA [kg]					55.94
MASA OGÓŁEM [kg]					55.94
WYKONAĆ: x 3					167.82

UWAGA : Wszystkie wymiary prętów podawane są w osiach prętów.

ZESTAWIENIE STALI (Sf-5)

POZ.	NR PRĘTA	RODZAJ STALI	DŁUGOŚĆ [cm]	LICZBA SZTUK	DŁ. ŁĄCZNA [m] Ø12 A-IIIN
Sf-5	1	Ø12 A-IIIN	270	38	102.6
DŁUGOŚĆ RAZEM [m]					102.6
MASA JEDNOSTKOWA [kg/m]					0.888
MASA [kg]					91.11
MASA OGÓŁEM [kg]					91.11
WYKONAĆ: x 3					273.33

UWAGA : Wszystkie wymiary prętów podawane są w osiach prętów.

ZESTAWIENIE STALI (Sf-6)

POZ.	NR PRĘTA	RODZAJ STALI	DŁUGOŚĆ [cm]	LICZBA SZTUK	DŁ. ŁĄCZNA [m] Ø16 A-IIIN
Sf-6	1	Ø16 A-IIIN	290	42	121.8
DŁUGOŚĆ RAZEM [m]					121.8
MASA JEDNOSTKOWA [kg/m]					1.578
MASA [kg]					192.2
MASA OGÓŁEM [kg]					192.2
WYKONAĆ: x 17					3267.4

UWAGA : Wszystkie wymiary prętów podawane są w osiach prętów.

ZESTAWIENIE STALI (Sf-7)

POZ.	NR PRĘTA	RODZAJ STALI	DŁUGOŚĆ [cm]	LICZBA SZTUK	DŁ. ŁĄCZNA [m] Ø16 A-IIIN
Sf-7	1	Ø16 A-IIIN	310	44	136.4
DŁUGOŚĆ RAZEM [m]					136.4
MASA JEDNOSTKOWA [kg/m]					1.578
MASA [kg]					215.24
MASA OGÓŁEM [kg]					215.24
WYKONAĆ: x 3					645.72

UWAGA : Wszystkie wymiary prętów podawane są w osiach prętów.

ZESTAWIENIE STALI (Sf-8)

POZ.	NR PRĘTA	RODZAJ STALI	DŁUGOŚĆ [cm]	LICZBA SZTUK	DŁ. ŁĄCZNA [m] Ø16 A-IIIN
Sf-8	1	Ø16 A-IIIN	320	46	147.2
DŁUGOŚĆ RAZEM [m]					147.2
MASA JEDNOSTKOWA [kg/m]					1.578
MASA [kg]					232.28
MASA OGÓŁEM [kg]					232.28
WYKONAĆ: x 3					696.84

UWAGA : Wszystkie wymiary prętów podawane są w osiach prętów.

ZESTAWIENIE STALI (Sf-9)

POZ.	NR PRĘTA	RODZAJ STALI	DŁUGOŚĆ [cm]	LICZBA SZTUK	DŁ. ŁĄCZNA [m] Ø12 A-IIIN
Sf-9	1	Ø12 A-IIIN	180	11	19.8
	2	Ø12 A-IIIN	150	13	19.5
DŁUGOŚĆ RAZEM [m]					39.3
MASA JEDNOSTKOWA [kg/m]					0.888
MASA [kg]					34.9
MASA OGÓŁEM [kg]					34.9
WYKONAĆ: x 5					174.5

UWAGA : Wszystkie wymiary prętów podawane są w osiach prętów.

ZESTAWIENIE STALI (Sf-10)

POZ.	NR PRĘTA	RODZAJ STALI	DŁUGOŚĆ [cm]	LICZBA SZTUK	DŁ. ŁĄCZNA [m] Ø16 A-IIIN
Sf-10	1	Ø16 A-IIIN	310	21	65.1
	2	Ø16 A-IIIN	270	22	59.4
DŁUGOŚĆ RAZEM [m]					124.5
MASA JEDNOSTKOWA [kg/m]					1.578
MASA [kg]					196.46
MASA OGÓŁEM [kg]					196.46
WYKONAĆ: x 1					196.46

UWAGA : Wszystkie wymiary prętów podawane są w osiach prętów.

ZESTAWIENIE STALI (Sf-11)

POZ.	NR PRĘTA	RODZAJ STALI	DŁUGOŚĆ [cm]	LICZBA SZTUK	DŁ. ŁĄCZNA [m] Ø16 A-IIIN
Sf-11	1	Ø16 A-IIIN	320	20	64
	2	Ø16 A-IIIN	290	23	66.7
DŁUGOŚĆ RAZEM [m]					130.7
MASA JEDNOSTKOWA [kg/m]					1.578
MASA [kg]					206.24
MASA OGÓŁEM [kg]					206.24
WYKONAĆ: x 3					618.72

UWAGA : Wszystkie wymiary prętów podawane są w osiach prętów.

ZESTAWIENIE STALI (Łd-1)

POZ.	NR PRĘTA	RODZAJ STALI	DŁUGOŚĆ [cm]	LICZBA SZTUK	DŁ. ŁĄCZNA [m] A-I Ø6	DŁ. ŁĄCZNA [m] A-IIIN Ø10
Łd-1	1 Ł-1	Ø10 A-IIIN	161	2		3.22
	2 Ł-1	Ø6 A-I	78	5	3.9	
DŁUGOŚĆ RAZEM [m]					3.9	3.22
MASA JEDNOSTKOWA [kg/m]					0.222	0.617
MASA [kg]					0.87	1.99
MASA OGÓŁEM [kg]					2.86	
WYKONAĆ: x 35					100.1	

UWAGA : Wszystkie wymiary prętów podawane są w cm i w osiach prętów.

ZESTAWIENIE STALI (Łd-2)

POZ.	NR PRĘTA	RODZAJ STALI	DŁUGOŚĆ [cm]	LICZBA SZTUK	DŁ. ŁĄCZNA [m] A-I Ø6	DŁ. ŁĄCZNA [m] A-IIIN Ø10
Łd-2	1 Ł-1	Ø10 A-IIIN	181	2		3.62
	2 Ł-1	Ø6 A-I	78	6	4.68	
DŁUGOŚĆ RAZEM [m]					4.68	3.62
MASA JEDNOSTKOWA [kg/m]					0.222	0.617
MASA [kg]					1.04	2.23
MASA OGÓŁEM [kg]					3.27	
WYKONAĆ: x 79					258.33	

UWAGA : Wszystkie wymiary prętów podawane są w cm i w osiach prętów.

ZESTAWIENIE STALI (Łd-3)

POZ.	NR PRĘTA	RODZAJ STALI	DŁUGOŚĆ [cm]	LICZBA SZTUK	DŁ. ŁĄCZNA [m] A-I Ø6	DŁ. ŁĄCZNA [m] A-IIIN Ø10
Łd-3	1 Ł-1	Ø10 A-IIIN	201	2		4.02
	2 Ł-1	Ø6 A-I	78	7	5.46	
DŁUGOŚĆ RAZEM [m]					5.46	4.02
MASA JEDNOSTKOWA [kg/m]					0.222	0.617
MASA [kg]					1.21	2.48
MASA OGÓŁEM [kg]					3.69	
WYKONAĆ: x 23					84.87	

UWAGA : Wszystkie wymiary prętów podawane są w cm i w osiach prętów.

ŚRODOWISKO WG PN	XC4
TAB. 7 KONSTR. ŻELBETOWE	0,3mm

MATERIAŁY		NORMA PN-B-03264	
BETON	C25/30	STAL	GŁÓWNA/STRZ.
fc,cube [MPa]	30	KLASA STALI	A-IIIN / A-I
OTULINA [mm]	50	GATUNEK STALI	RB500W / St3SY

WYMAGANIA — NORMA PN-B-03264/TABELA 22

MINIMALNA ŚREDNICA WEWNĘTRZNA ZAGIĘCIA ø1

RODZAJ PRĘTÓW	HAKI ŚREDNICA ø<20mm	HAKI ŚREDNICA ø≥20mm	PRĘTY ODGIĘTE LUB ZAGINANE, MINIMALNE OTULENIE BETONEM >100mm oraz >7ø	>50mm oraz >3ø	<=50mm oraz <=3ø
GŁADKIE	2,5ø	5ø	10ø	15ø	15ø
ŻEBROWANE	4ø	7ø	10ø	15ø	20ø

WYMAGANIA — NORMA PN-B-03264/ PKT. 8.1.1.3

MINIMALNA ŚREDNICA WEWNĘTRZNA ZAGIĘCIA ø1 /

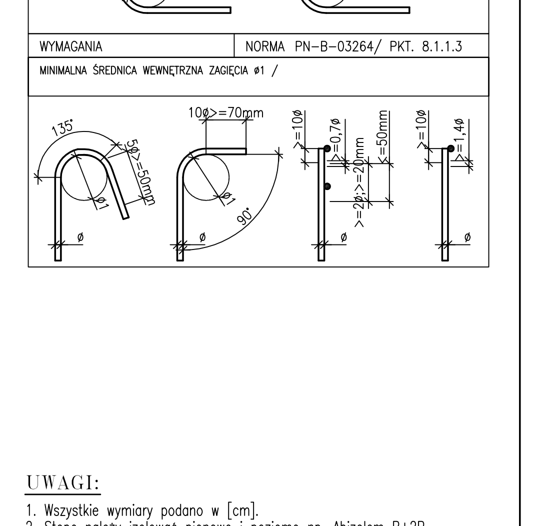

UWAGI:
1. Wszystkie wymiary podano w [cm].
2. Stopę należy izolować pionowo i poziomo np. Abizolem R+2P.
3. Połączenie stopy z podwaliną wg szczegółów.
4. Typ starterów słupa i układ podwalin na rysunku PW_R_KN_101.
5. Startery oraz zbrojenie łączące z podwaliną wypuścić ze stopy przed betonow
6. Rozpoztrywać łącznie z rzutem fundamentów rys: PW_R_KN_01.
7. Rozpatrywać łącznie z rysunkami słupów.
8. Chudy beton C8/10 należy wylać 10cm poza obrys stopy.
9. Ustawienie słupów względem stóp fundamentowych zgodnie z rys. nr. PW_R_

PORT LOTNICZY GDYNIA-KOSAKOWO Sp. z o.o.
Al. Marszałka Piłsudskiego 18,
81-378 Gdynia

Projektant-konsorcjum:

POLEKO Sp. z o.o.
ul. Nabrzeżowa 18/3, 80-034 Gdańsk
tel +48 58 300 45 10, fax +48 58 300 45 15

ARPRO
PRACOWNIA PROJEKTOWA Sp. z o.o.
ul. Kartuska 278, 80-125 GDAŃSK
tel. +48 58 322 11 81, fax. +48 58 325 42 89

Inwestycja:

PORT LOTNICZY GDYNIA-KOSAKOWO

Nazwa i adres obiektu:

BUDYNEK LOTNISKOWEJ STRAŻY POŻARNEJ Z POMIESZCZENIAMI DLA SŁUŻB LOTNISKOWYCH
Kosakowo, dz. nr ewid. 1090/2, obręb 0007 Pogórze

Nazwa rysunku:

ZBROJENIE STÓP FUNDAMENTOWYCH Sf

Funkcja	Imię i nazwisko	Specjalność	Nr uprawnień	Podpis
Projektant	mgr inż. Marek Leszczyński	konstrukcyjno-budowlana	POM/0113/PWOK/09	
Sprawdzający	mgr inż. Bartłomiej Gorsztyn	konstrukcyjno-budowlana	WAM/0123/POOK/04	
Opracowanie	mgr inż. Paweł Ubner			
	mgr inż. Agata Górska			

Data:	Faza:	Branża:	Skala:	Nr rys.:	Rewizja:
21.09.2011	PROJEKT WYKONAWCZY	KN	1:20	PW_R_KN_102_0	0