STARTERY SŁUPÓW TYP 1
szt. 11 – ETAP I — 1:20

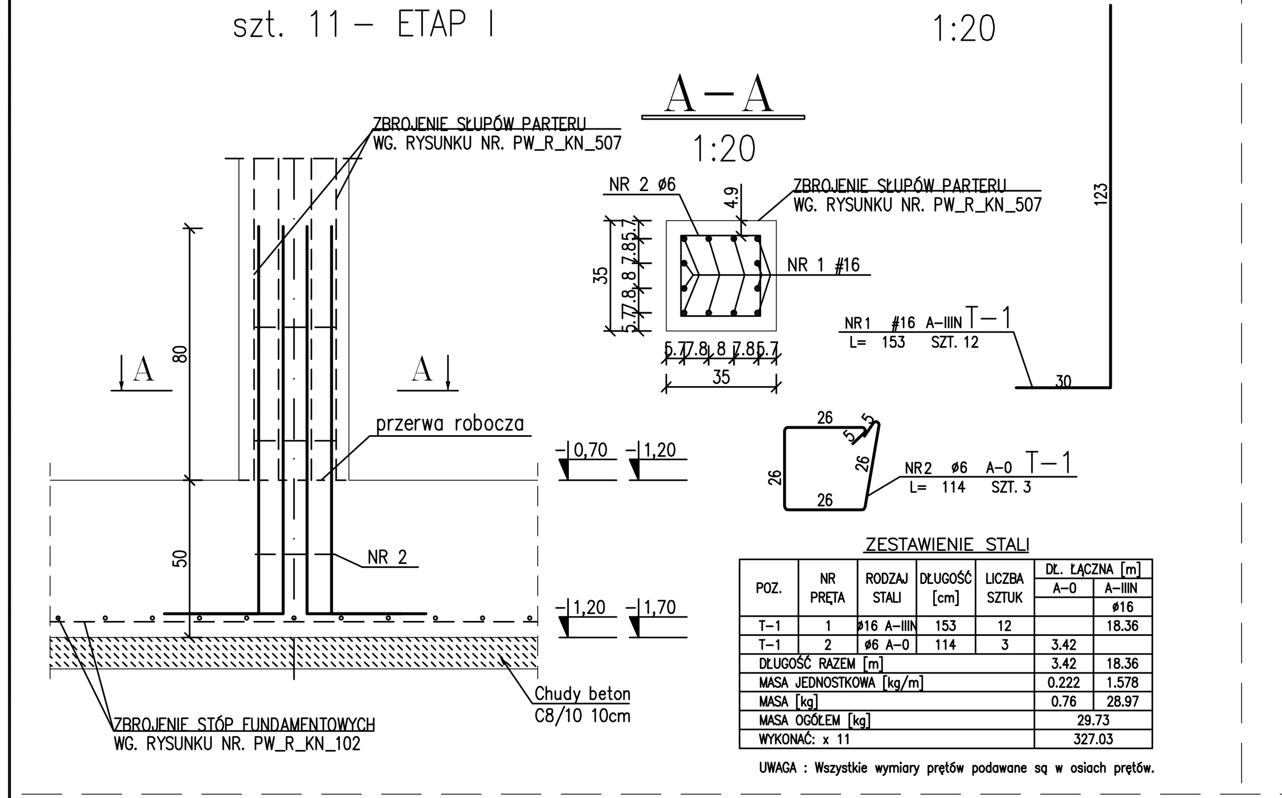

STARTERY SŁUPÓW TYP 2
szt. 2 – ETAP I — 1:20

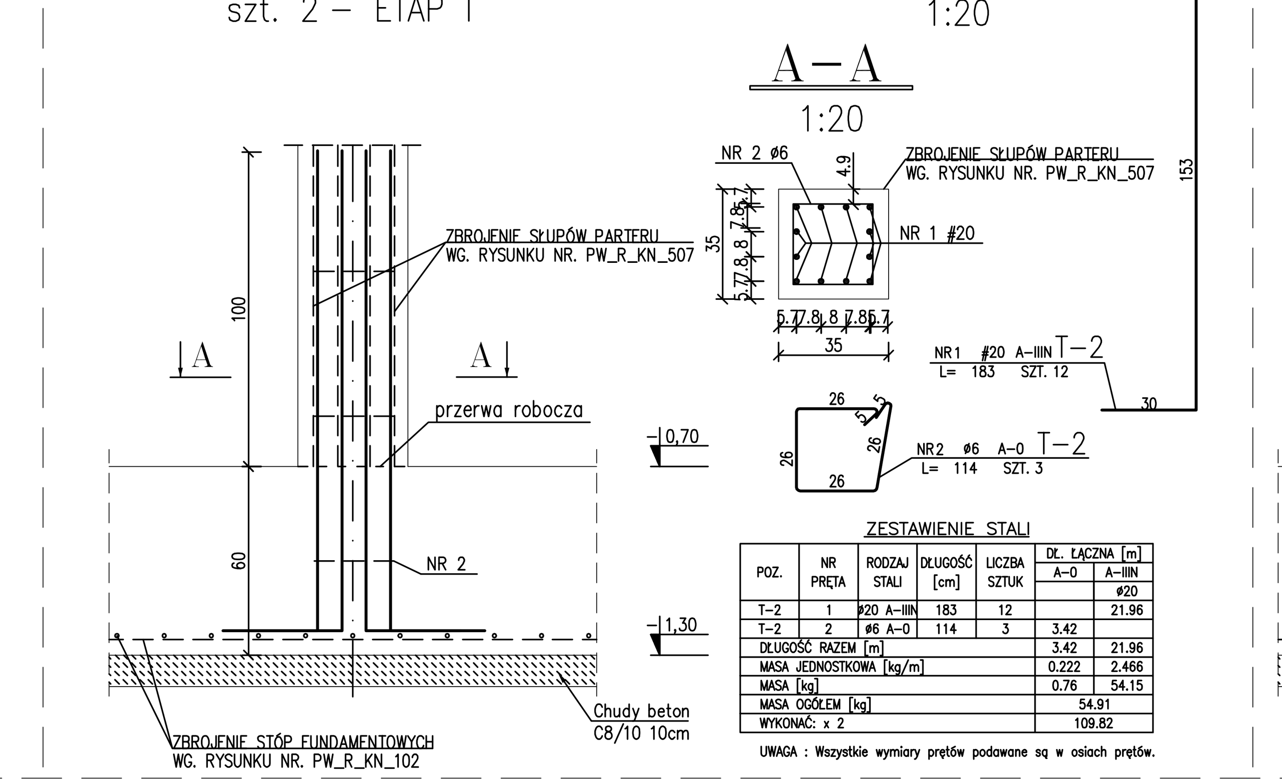

STARTERY SŁUPÓW TYP 3
szt. 2 – ETAP I — 1:20

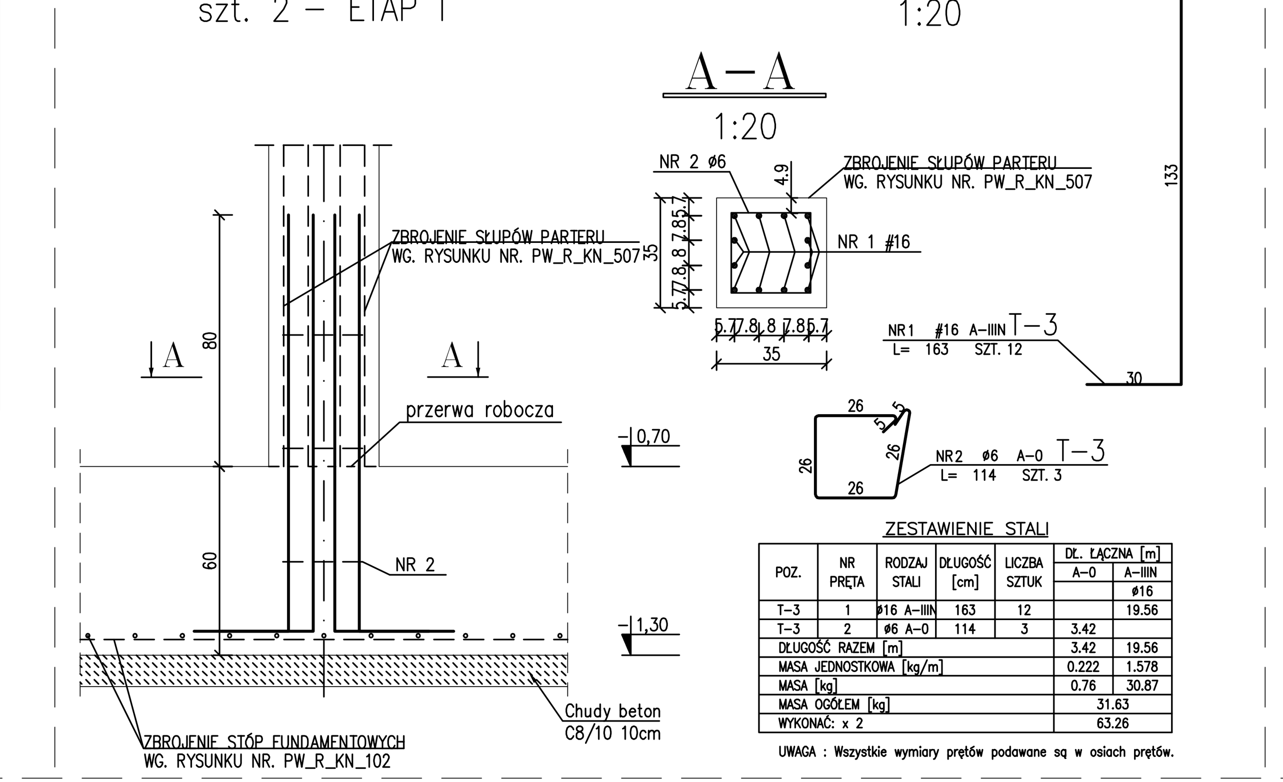

STARTERY SŁUPÓW TYP 4
szt. 2 – ETAP I — 1:20

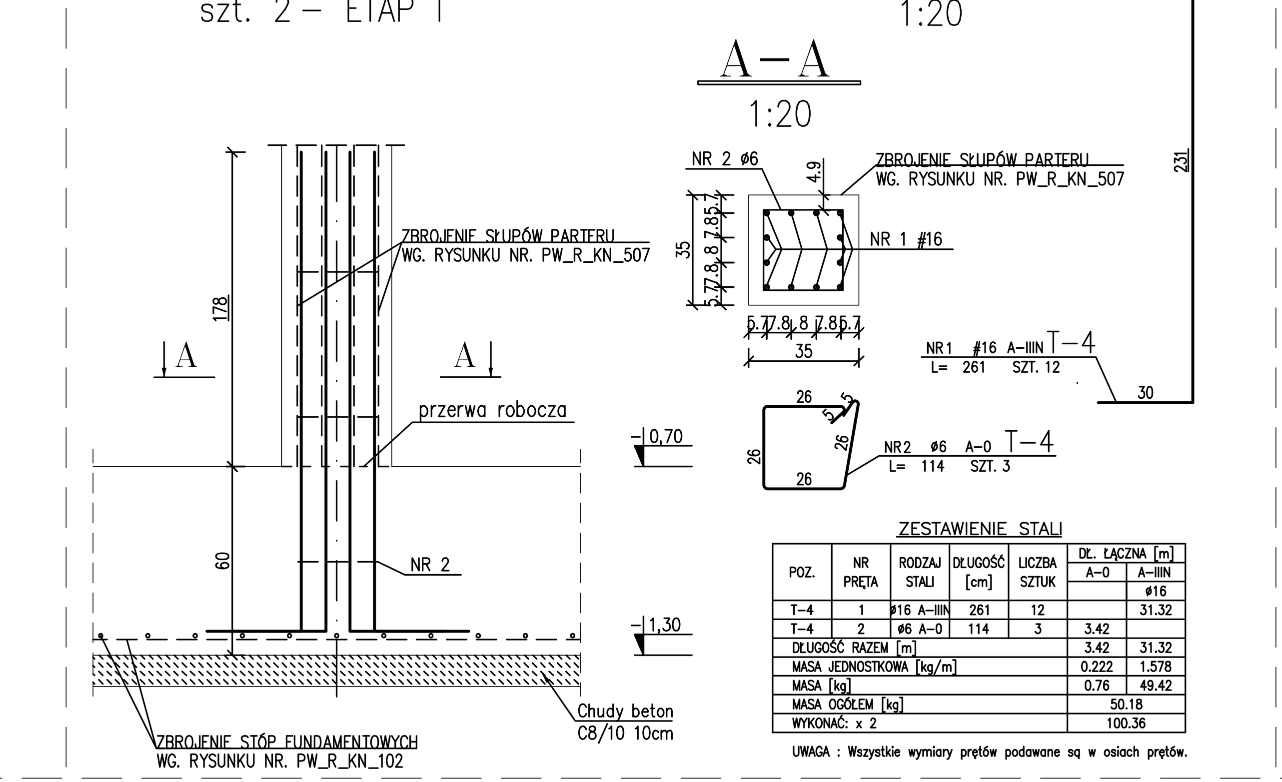

STARTERY SŁUPÓW TYP 5
szt. 9 – ETAP I — 1:20

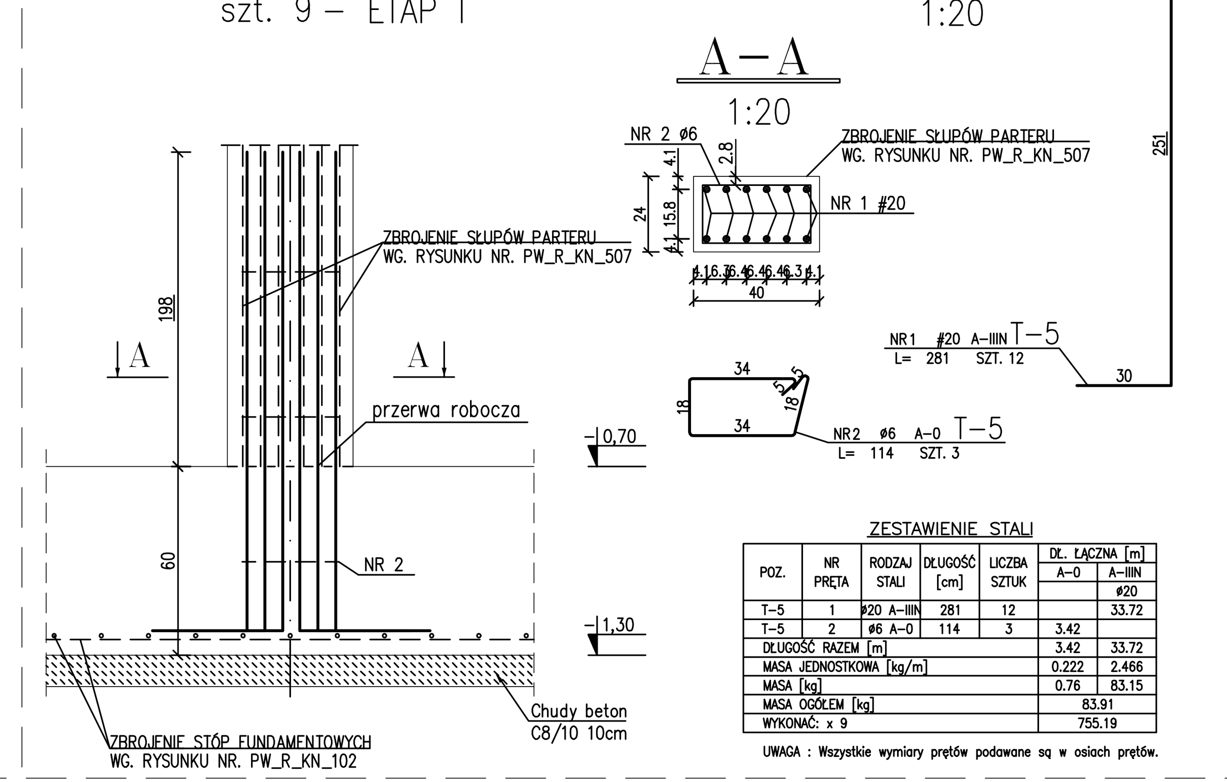

STARTERY SŁUPÓW TYP 6
szt. 1 – ETAP I — 1:20

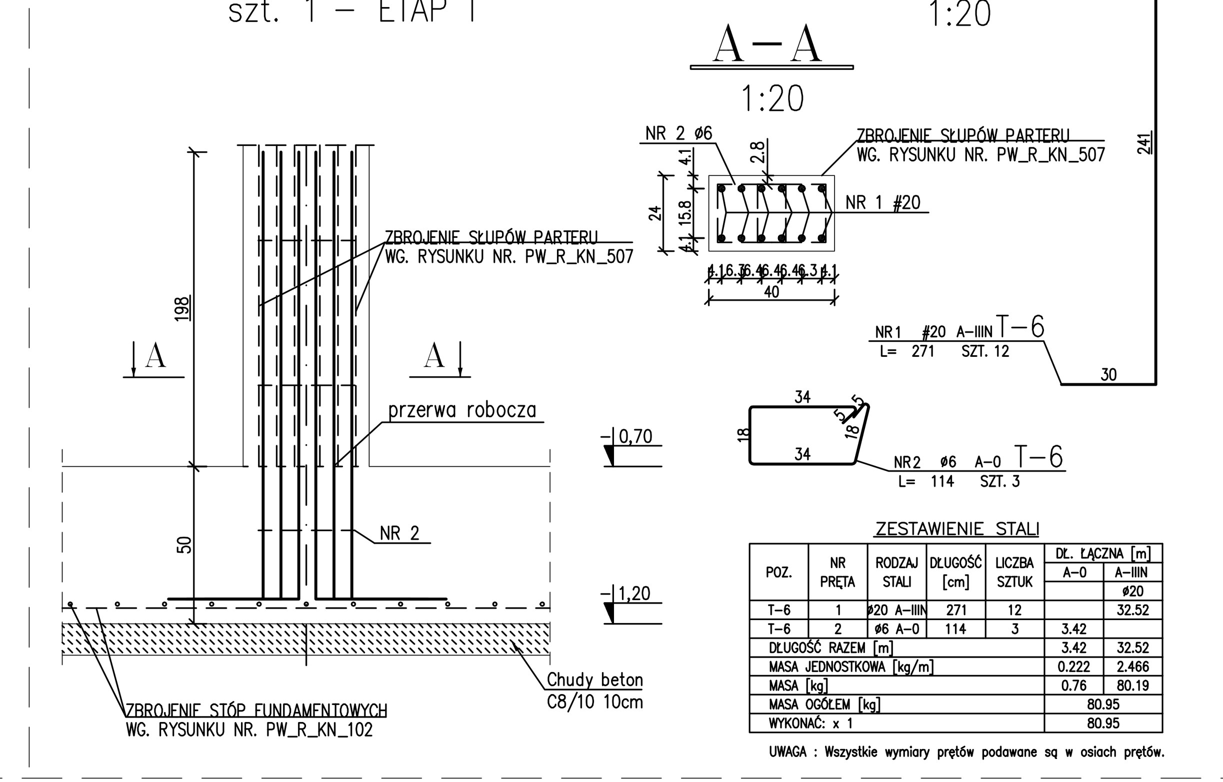

STARTERY SŁUPÓW TYP 7
szt. 3 – ETAP I — 1:20

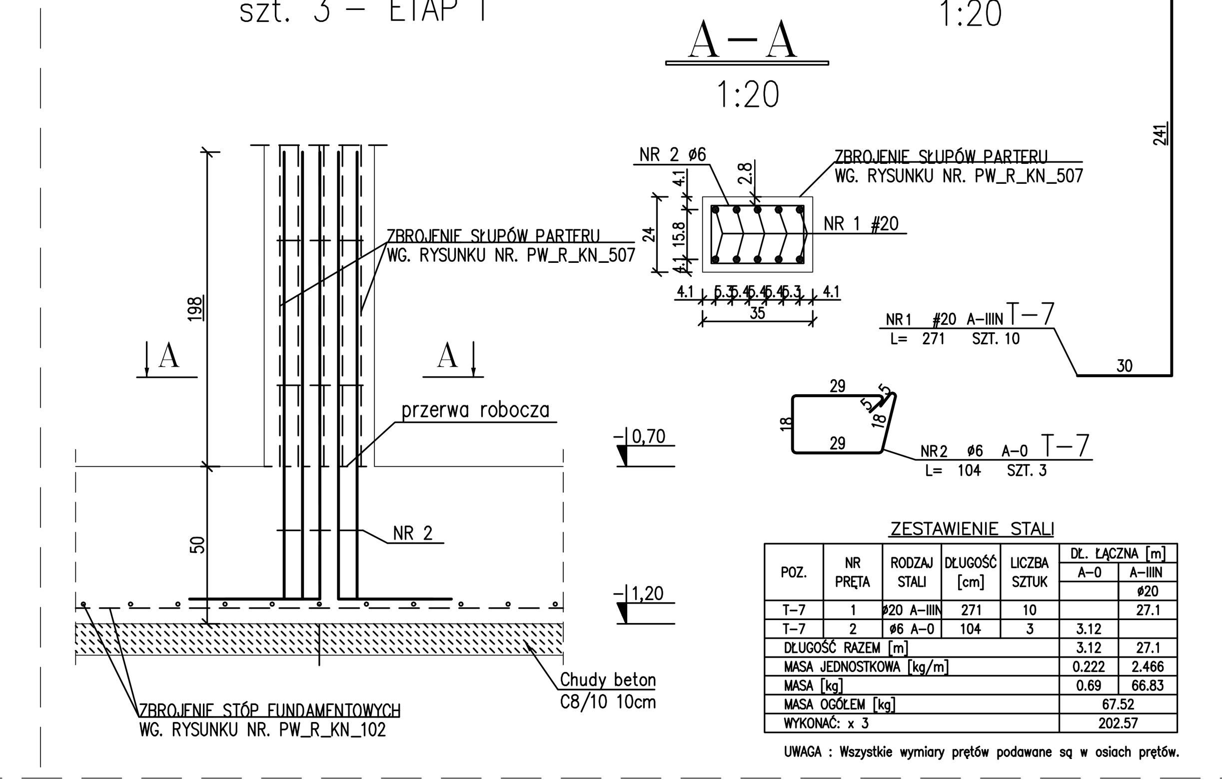

STARTERY SŁUPÓW TYP 8
szt. 7 – ETAP I
szt. 12 – ETAP II — 1:20

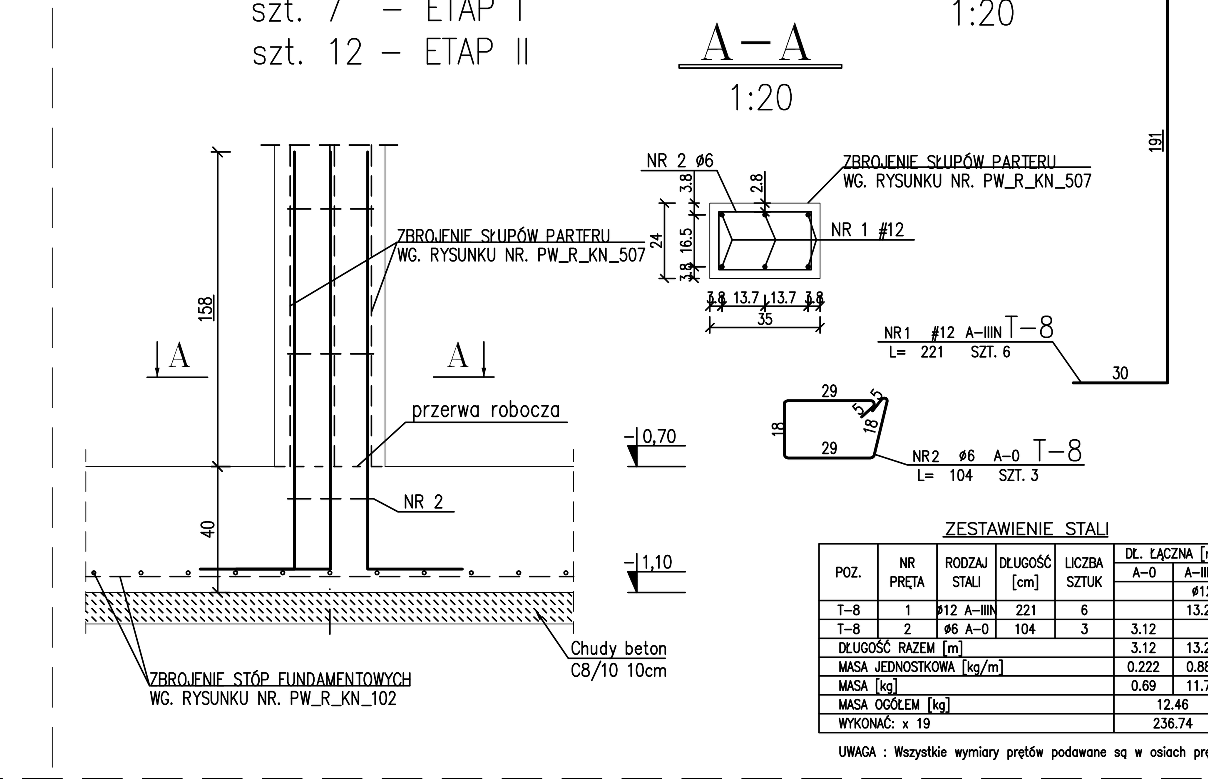

STARTERY SŁUPÓW TYP 9
szt. 3 – ETAP I
szt. 4 – ETAP II — 1:20

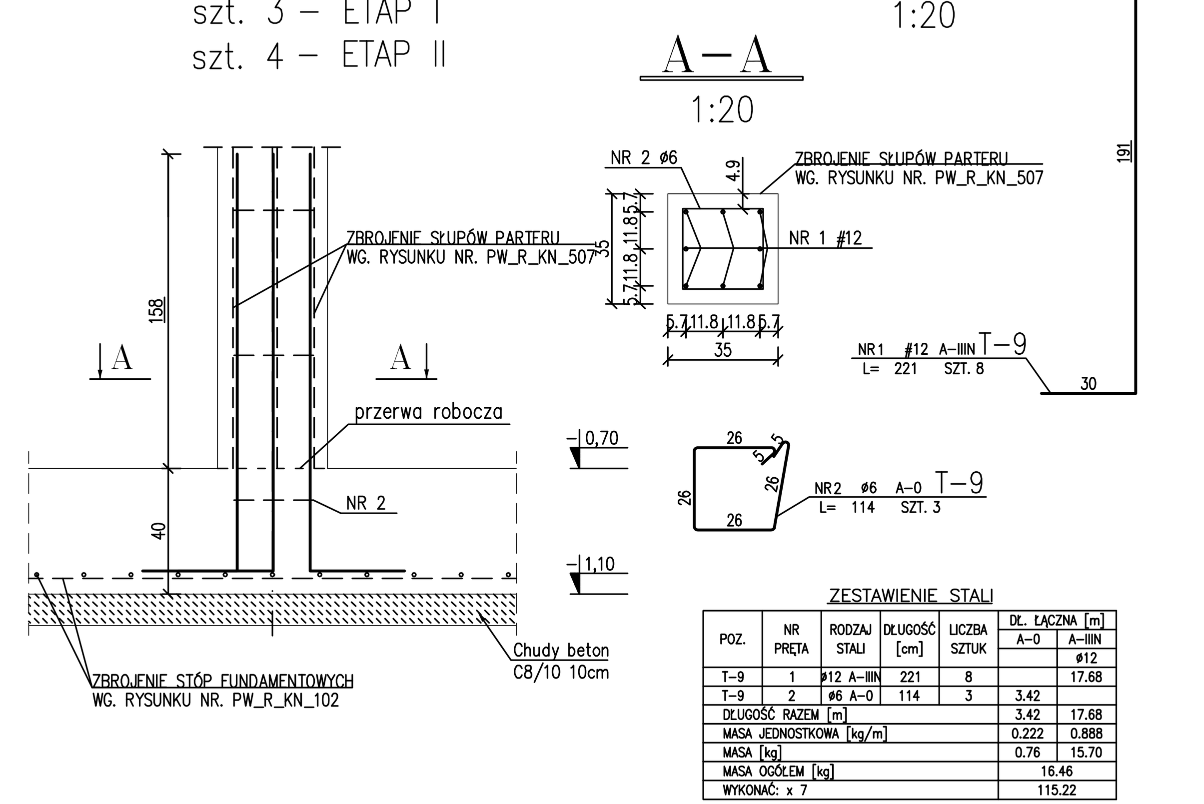

STARTERY SŁUPÓW TYP 10
szt. 3 – ETAP I — 1:20

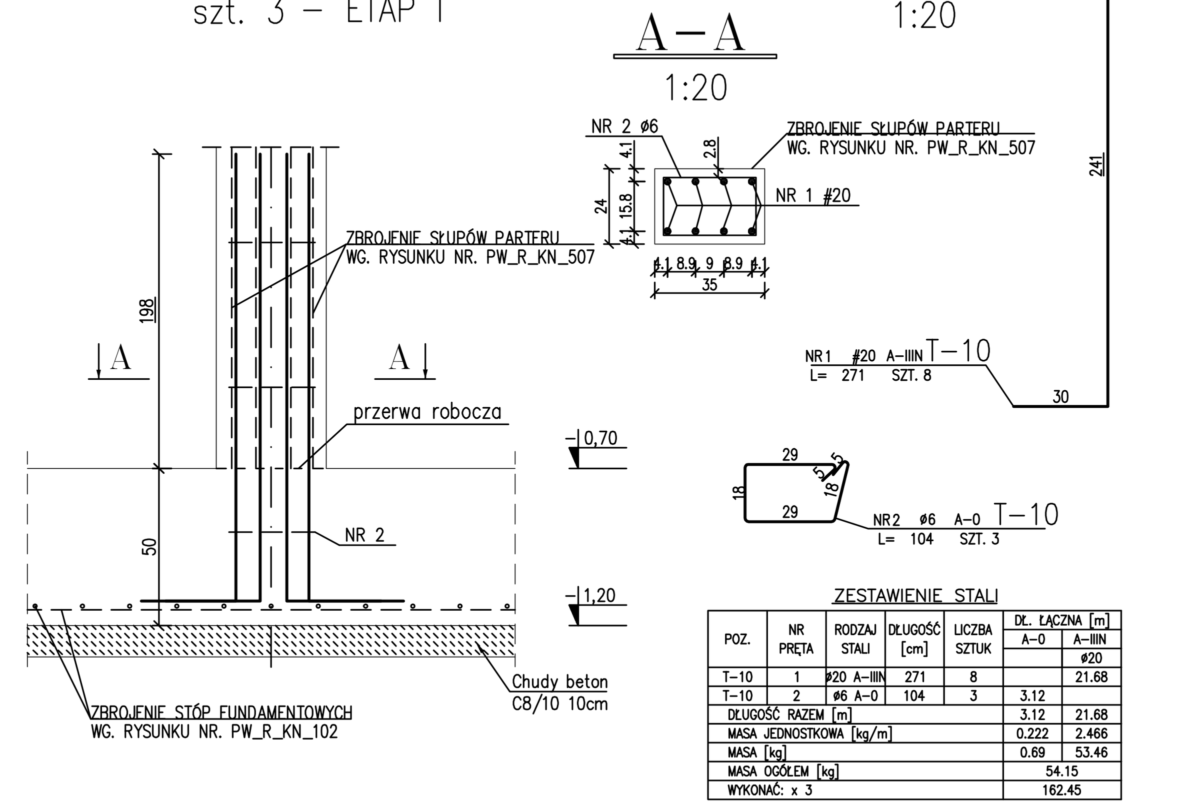

STARTERY SŁUPÓW TYP 11
szt. 1 – ETAP I — 1:20

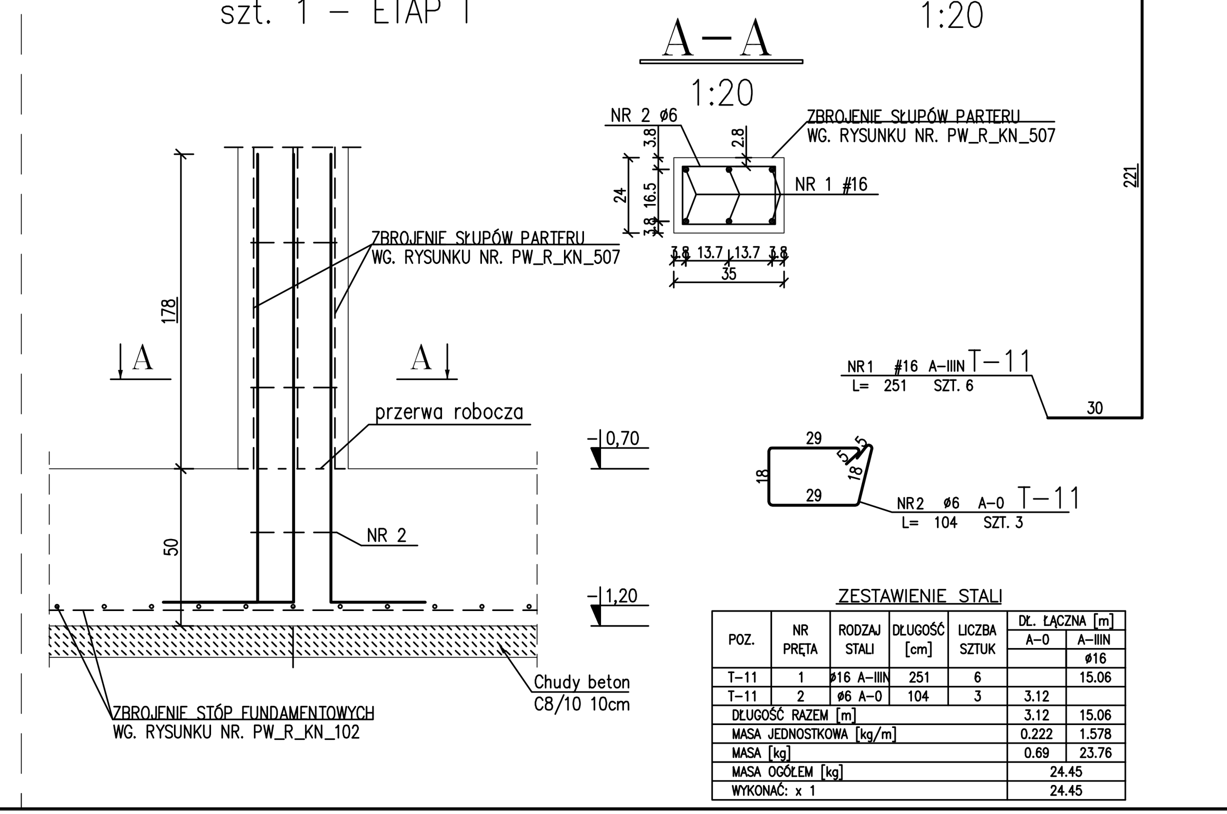

STARTERY SŁUPÓW TYP 12
szt. 1 – ETAP I
szt. 3 – ETAP II — 1:20

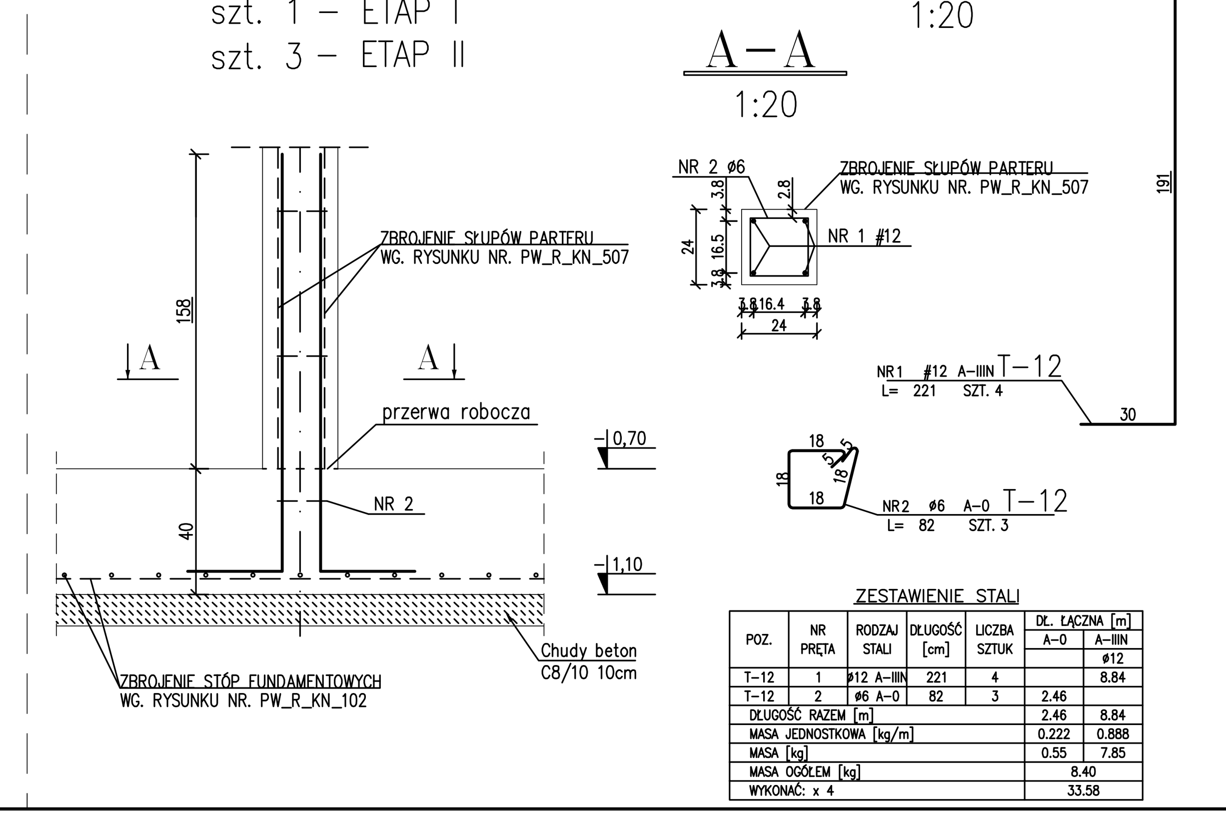

STARTERY SŁUPÓW TYP 13
szt. 2 – ETAP II — 1:20

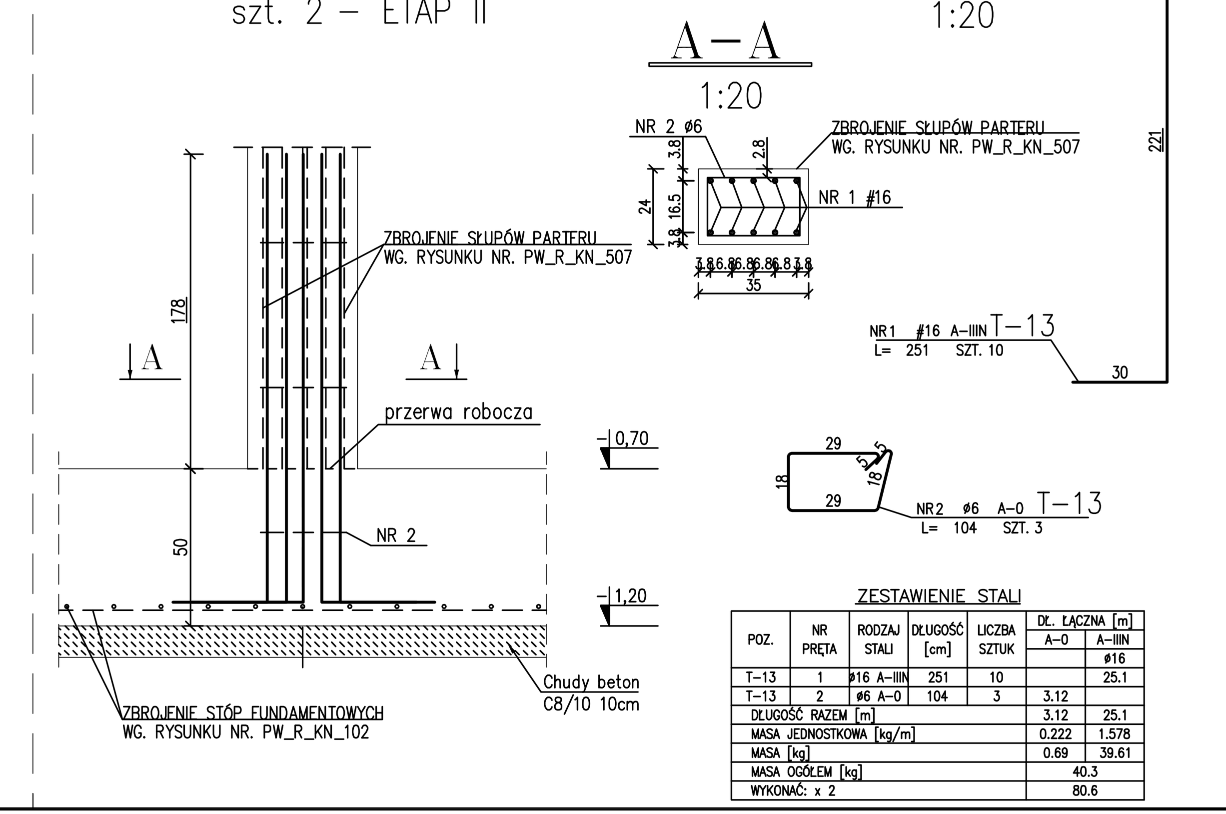

STARTERY SŁUPÓW TYP 14
szt. 3 – ETAP II — 1:20

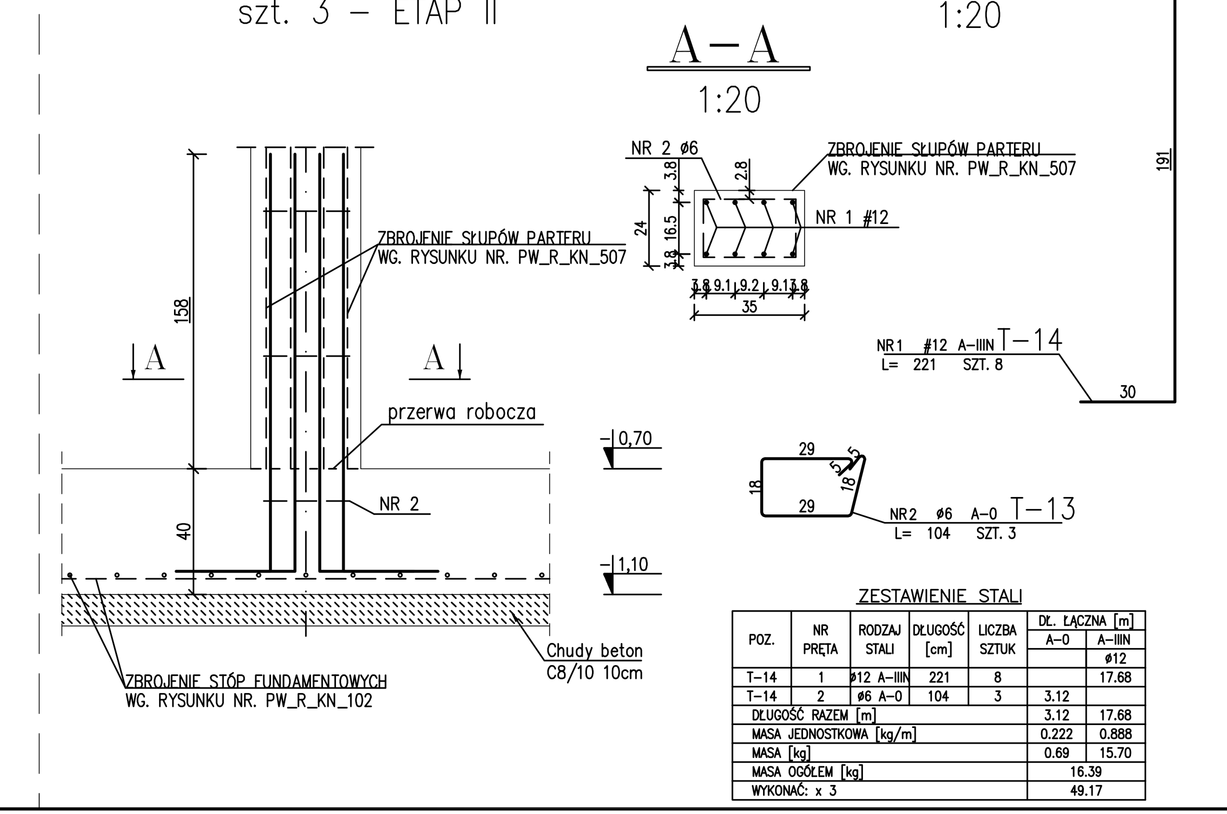

STARTERY SŁUPÓW TYP 15
szt. 2 – ETAP II — 1:20

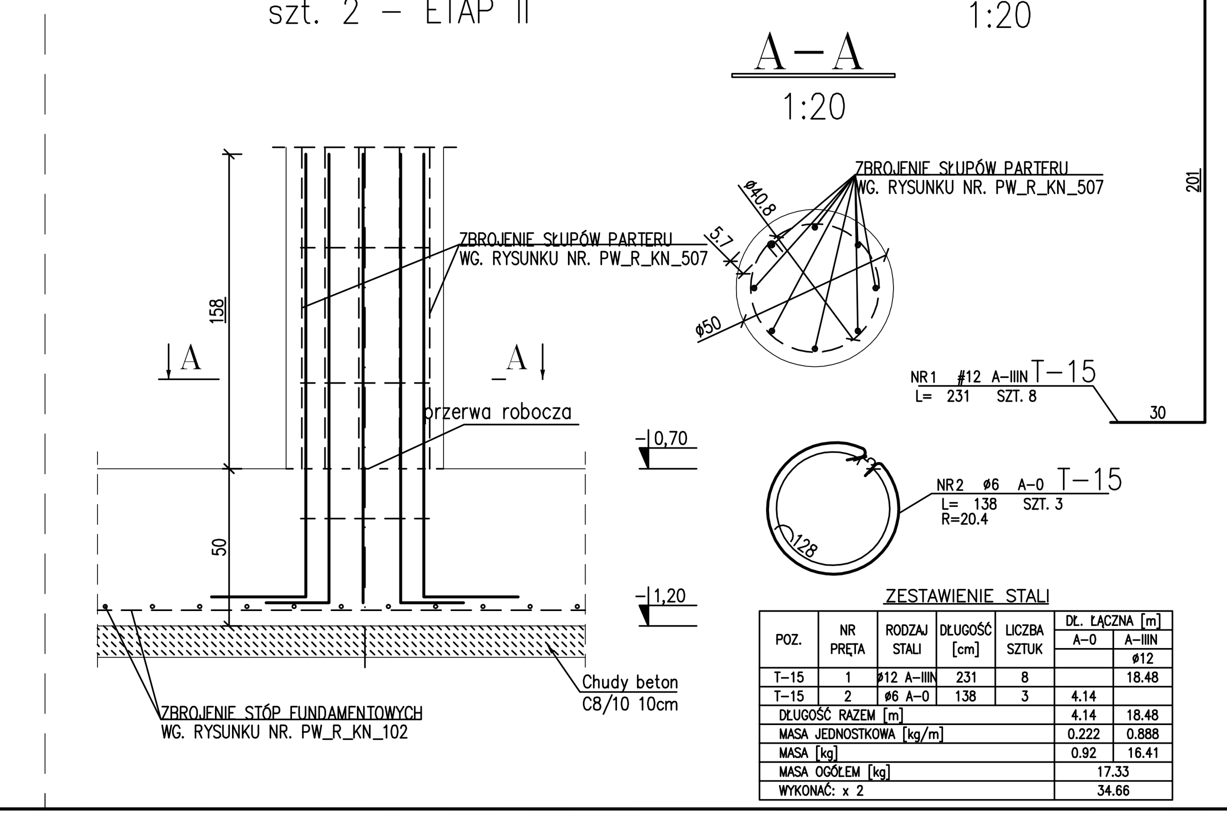

MATERIAŁY		NORMA PN-B-03264	
BETON	C30/37	STAL	GŁÓWNA/STRZ.
fc,cube [MPa]	30	KLASA STALI	A-IIIN / A-0
OTULINA [mm]	30	GATUNEK STALI	RB500W / St0S

UWAGI:

1. Wszystkie wymiary podano w [cm].
2. Podwaliny należy izolować np. Abizolem R+2P.
3. Połączenie stopy z podwaliną wg szczegółów.
4. Startery oraz zbrojenie łączce z podwaliną wypuścić ze stopy przed betonowaniem.
5. Rozpatrywać łącznie z rys montażowym starerów: PW_R_KN_101.
6. Rozpatrywać łącznie z rysunkami słupów PW_R_KN_505.
7. Pręty starterów T-14 i T-12 dla słupów w osi 16 oraz starterów T-8 dla słupów w osi 4 dociąć do wysokości 80cm, a następnie zabezpieczyć środkiem antykorozyjnym np. Sika MonoTop 610. Przy wykonywaniu słupów Etapu II w osiach 4 i 16 pręty główne słupów spawać do ww starterów.

PORT LOTNICZY GDYNIA-KOSAKOWO Sp. z o.o.
Al. Marszałka Piłsudskiego 18,
81-378 Gdynia

Projektant-konsorcjum:

POLEKO Sp. z o.o.
ul. Nieborowska 18/3, 80-034 Gdańsk
tel. +48 58 305 45 15, fax +48 58 305 45 15

ARPRO
PRACOWNIA PROJEKTOWA Sp. z o.o.
ul. Kartuska 278, 80-125 GDAŃSK
tel. + 48 58 322 11 21, fax. + 48 58 325 42 89

Inwestycja

PORT LOTNICZY GDYNIA-KOSAKOWO

Nazwa i adres obiektu:

BUDYNEK LOTNISKOWEJ STRAŻY POŻARNEJ
Z POMIESZCZENIAMI DLA SŁUŻB LOTNISKOWYCH
Kosakowo, dz. nr ewid. 1090/2, obręb 0007 Pogórze

Nazwa rysunku:

STARTERY POD SŁUPY PARTERU

Funkcja	Imię i nazwisko	Specjalność	Nr uprawnien	Podpis
Projektant	mgr inż. Marek Leszczyński	konstrukcyjno-budowlana	POM/0113/PWOK/09	
Sprawdzający	mgr inż. Bartłomiej Gursztyn	konstrukcyjno-budowlana	WAM/0123/POOK/04	
Opracowanie	mgr inż. Paweł Libner			
	mgr inż. Agata Górska			

Data:	Faza:	Branża:	Skala:	Nr rys.:	Rewizja
21.09.2011	PROJEKT WYKONAWCZY	KN	1:20	PW_R_KN_104_0	0