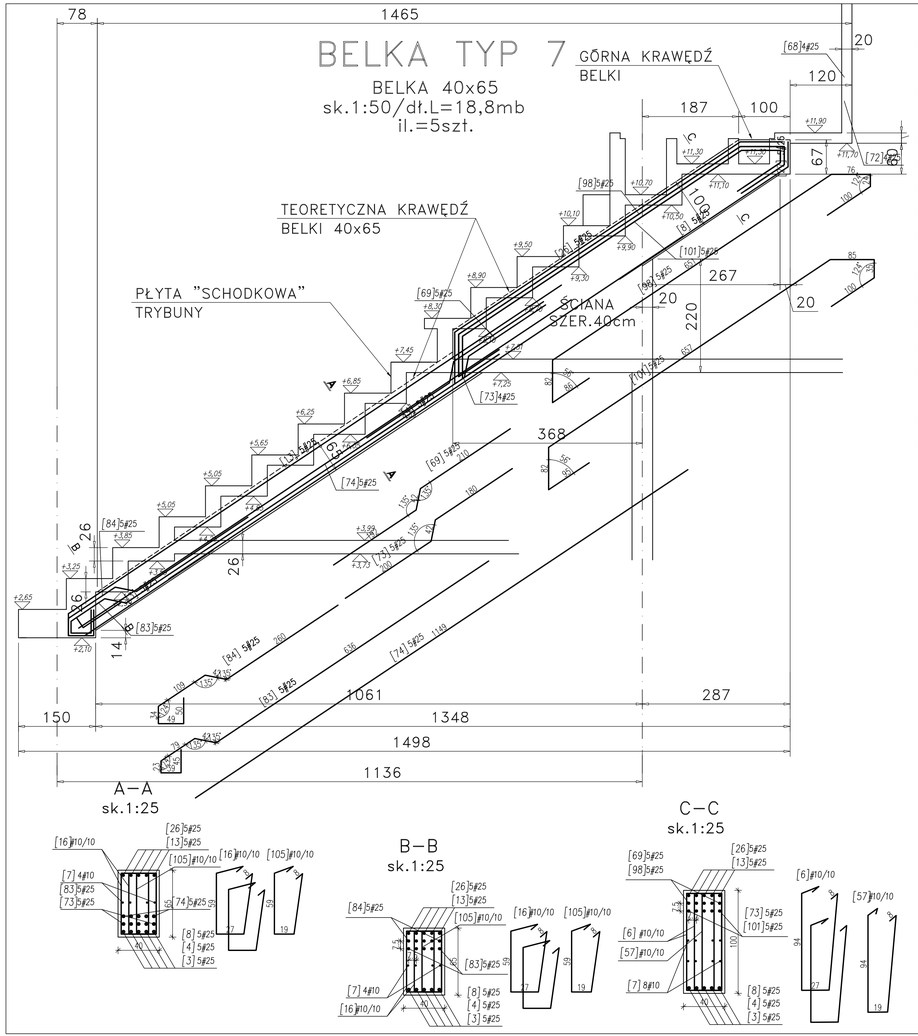

WYKAZ STALI ZBROJENIOWEJ DLA BELKI TYP 7

Nr	ø [mm]	Klasa stali	Sztuk	Kształt [cm]	Długość [cm]	Długość całkowita [m] 10	25
3	#25	A–IIIN	25	300	300		75
4	#25	A–IIIN	25	1200	1200		300
6	#10	A–IIIN	800	8 94 27	258	2064	
7	#10	A–IIIN	65	1200	1200	780	
8	#25	A–IIIN	25	392	392		98
13	#25	A–IIIN	25	42 1150	1192		298
16	#10	A–IIIN	1000	8 59 27	188	1880	
26	#25	A–IIIN	25	100 666 81	847		211.75
27	#25	A–IIIN	25	93 48 100	241		60.25
57	#10	A–IIIN	400	8 94 19	242	968	
69	#25	A–IIIN	25		444		111
73	#25	A–IIIN	25		421		105.25
74	#25	A–IIIN	5		1148		57.4
83	#25	A–IIIN	25		864		216
84	#25	A–IIIN	25		544		136
98	#25	A–IIIN	25		1018		254.5
101	#25	A–IIIN	25		1054		263.5
105	#10	A–IIIN	500	8 59 19	172	860	
				Długość ogółem [m]		6552	2186.65
				Ciężar 1mb [kg]		0.617	3.85
				Ciężar ogółem [kg]		4042.6	8418.6
				Ciężar wg klas stali [kg]		(A–IIIN)	12461.2
				Ciężar razem [kg]			12461.2

UWAGI:

- BETON BELEK B37
  BETON SCHODÓW B37
- OTULINA 2,5CM
- STAL ZBROJENIOWA A–IIIN (BSt500)
- RYSUNEK ZBROJENIOWY ZWERYFIKOWAĆ Z RYSUNKIEM SZALUNKOWYM I ARCHITEKTONICZNYM

OZNACZENIA:

[1] #12/15

nr pręta — średnica pręta [mm] — rozstaw prętów [cm]

STUDIO PROJEKTOWE ANNY KASPRZYK
02-634 Warszawa, ul. Miłobędzka 23 tel/fax 844 88 81
e-mail: spak@spak.com.pl www.spak.com.pl

Projektant: mgr inż. ANDRZEJ KOŁDEJ nr upr. St-550/81

Opracowanie: inż. ŁUKASZ KUKLIŃSKI

Sprawdzający: mgr inż. Krzysztof Biały nr upr.: St-189/76

Branża: KONSTRUKCJA

PROJEKT WYKONAWCZY

Temat: STADION PIŁKARSKI W GDYNI PRZY UL. OLIMPIJSKIEJ 5

Zawiera: BELKA TYP 7 – ETAP 2A

Skala	Data	Nr. Rys.	Rew.
1:50/1:25	03/2009	W–TR–Kz–4559	00